โครงการก่อสร้างอาคารอเนกประสงค์

สถานที่ก่อสร้าง : หมู่ที่ 2 บ้านท่ากูโบร์ ต.ปุโละปุโย อ.หนองจิก จ.ปัตตานี

กองช่าง องค์การบริหารส่วนตำบลปุโละปุโย

ข้อบัญญัติ ปีงบประมาณ 2564

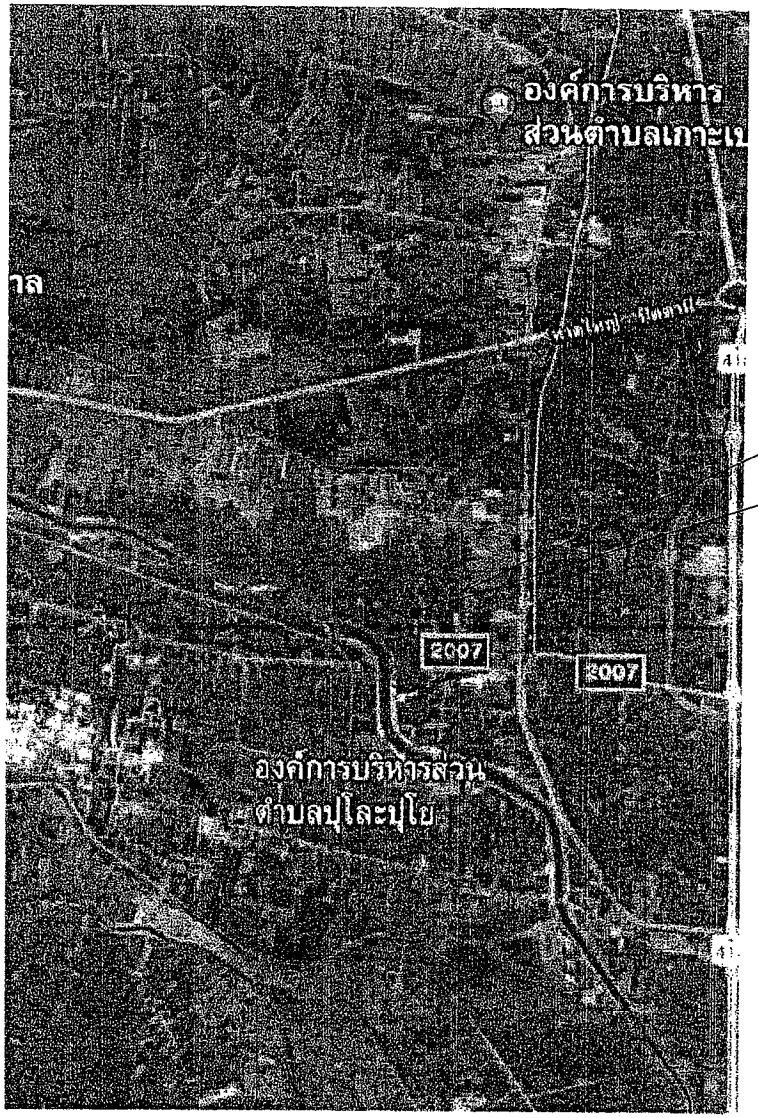

บริเวณที่จะดำเนินการก่อสร้าง
อาคารอเนกประสงค์ ม.2 บ.ท่ากูโบร์
ต.ปุโละปุโย อ.หนองจิก จ.ปัตตานี

แผนที่แสดงที่ตั้งโครงการ

อบต.ปุโละปุโย อ.หนองจิก จ.ปัตตานี

องค์การบริหารส่วนตำบลปุโละปุโย

โครงการ

ก่อสร้างอาคารอเนกประสงค์
หมู่ที่ 2 บ้านท่ากูโบร์
ต.ปุโละปุโย อ.หนองจิก จ.ปัตตานี

เขียนแบบ/ตรวจแบบ

(นายวีรยุทธ ไชยนาพงศ์)
ผอ.กองช่าง

เห็นชอบ

(นายอารีดี ปากบารา)
ปลัดองค์การบริหารส่วนตำบล

อนุมัติ

(นายมามะ หะอีสามะ)
นายก อบต.ปุโละปุโย

แบบแสดง

แผนที่แสดงที่ตั้งโครงการ

แบบเลขที่	แผ่นที่
	จำนวน

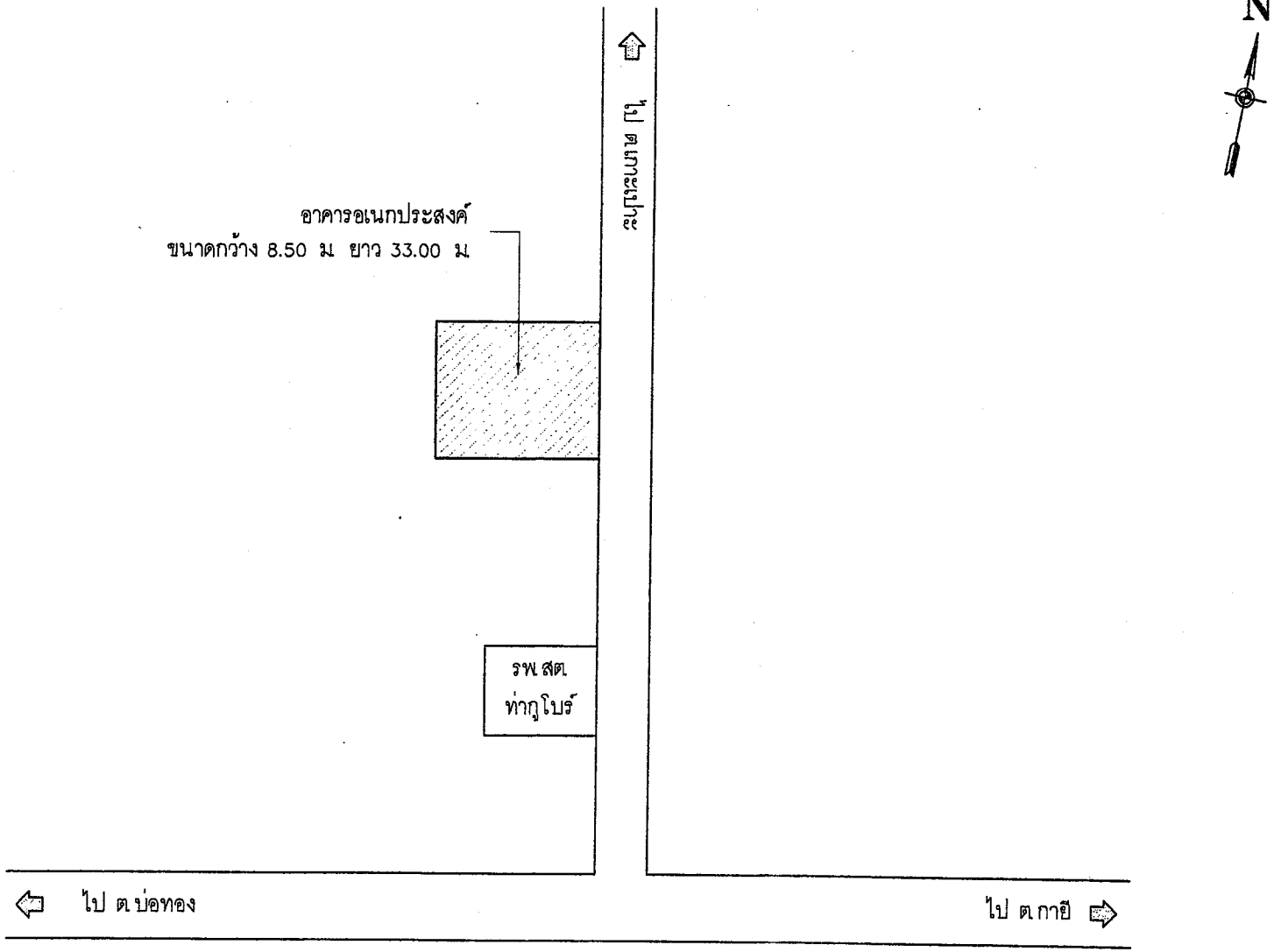

ผังบริเวณพอสังเขป

อบต.ปุโละปุโย อ.หนองจิก จ.ปัตตานี

องค์การบริหารส่วนตำบลปุโละปุโย

โครงการ

ก่อสร้างอาคารอเนกประสงค์
หมู่ที่ 2 บ้านท่ากูโบร์
ต.ปุโละปุโย อ.หนองจิก จ.ปัตตา

เขียนแบบ/ตรวจแบบ

(นายวีรยุทธ ไชยนาพงศ์)
ผอ.กองช่าง

เห็นชอบ

(นายอารีดี ป่ากบารา)
ปลัดองค์การบริหารส่วนตำบล

อนุมัติ

(นายมามะ หะยีสามะ)
นายก อบต.ปุโละปุโย

แบบแสดง

ผังบริเวณพอสังเขป

แบบเลขที่	แผ่นที่
	จำนวน

รายการประกอบแบบก่อสร้าง

ผู้รับจ้างต้องดำเนินการดังนี้

1. ดำเนินการก่อสร้างงานโครงสร้าง คสล. ทั้งหมดแล้วเสร็จ

2. ดำเนินการติดตั้งโครงหลังคาและมุงหลังคาทั้งหมดแล้วเสร็จ

3. ก่ออิฐบล็อคผนังทั้งหมดแล้วเสร็จ ส่วนที่เป็นประตู–หน้าต่างให้เว้นไว้ โดยหล่อเอ็นคสล. เว้นช่องไว้

4. เดินท่อระบบสุขาภิบาลทั้งหมดแล้วเสร็จ

5. ติดตั้งระบบไฟฟ้าโดยให้เดินระบบไฟฟ้าแบบร้อยท่อ PVC. โดย 1 ห้อง มีโคมหลอดไฟ LED. ชนิดยาว 2 ชุด สวิทช์เปิด–ปิดไฟฟ้า 1 ชุดและปลั๊กเครื่องใช้ไฟฟ้า 1 ชุด

องค์การบริหารส่วนตำบลปุโละปุโ

โครงการ

ก่อสร้างอาคารอเนกประสงค์
หมู่ที่ 2 บ้านท่ากูโบร์
ต.ปุโละปุโย อ.หนองจิก จ.ปัตตา

เขียนแบบ/ตรวจแบบ

(นายวีรยุทธ ไชยนาพงศ์)
ผอ.กองช่าง

เห็นชอบ

(นายอารีดี ปากบารา)
ปลัดองค์การบริหารส่วนตำบล

อนุมัติ

(นายมามะ หะอิสามะ)
นายก อบต.ปุโละปุโย

แบบแสดง

รายการประกอบแบบก่อสร้าง

แบบเลขที่	แผ่นที่
	จำนวน

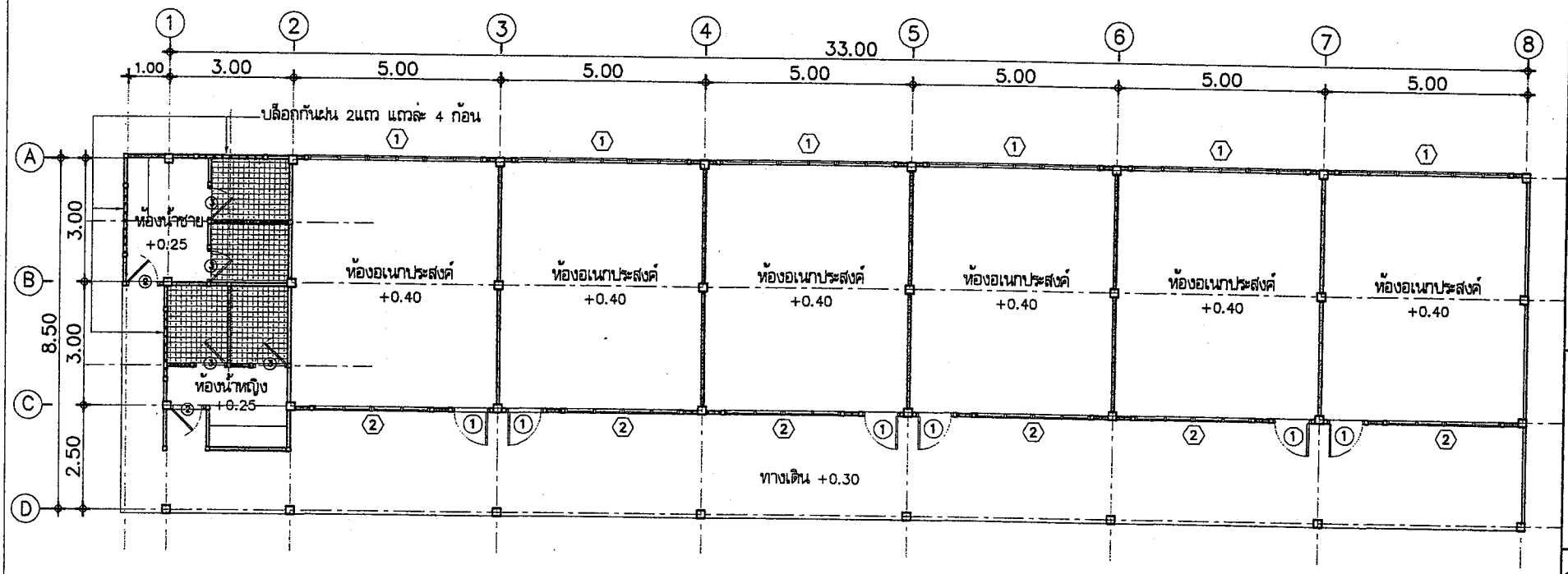

แปลนพื้น	1 : 150

อบต.ปุโละปุโย อ.หนองจิก จ.ปัตตานี

องค์การบริหารส่วนตำบลปุโละปุโ

โครงการ

ก่อสร้างอาคารอเนกประสงค์
หมู่ที่ 2 บ้านท่ากูโบร์
ต.ปุโละปุโย อ.หนองจิก จ.ปัตตา

เขียนแบบ/ตรวจแบบ

(นายวีรยุทธ ไชยนาพงศ์)
ผอ.กองช่าง

เห็นชอบ

(นายอารีดี ปากบารา)
ปลัดองค์การบริหารส่วนตำบล

อนุมัติ

(นายมามะ หะอีสามะ)
นายก อบต.ปุโละปุโย

แบบแสดง

แบบเลขที่	แผ่นที่
	จำนวน

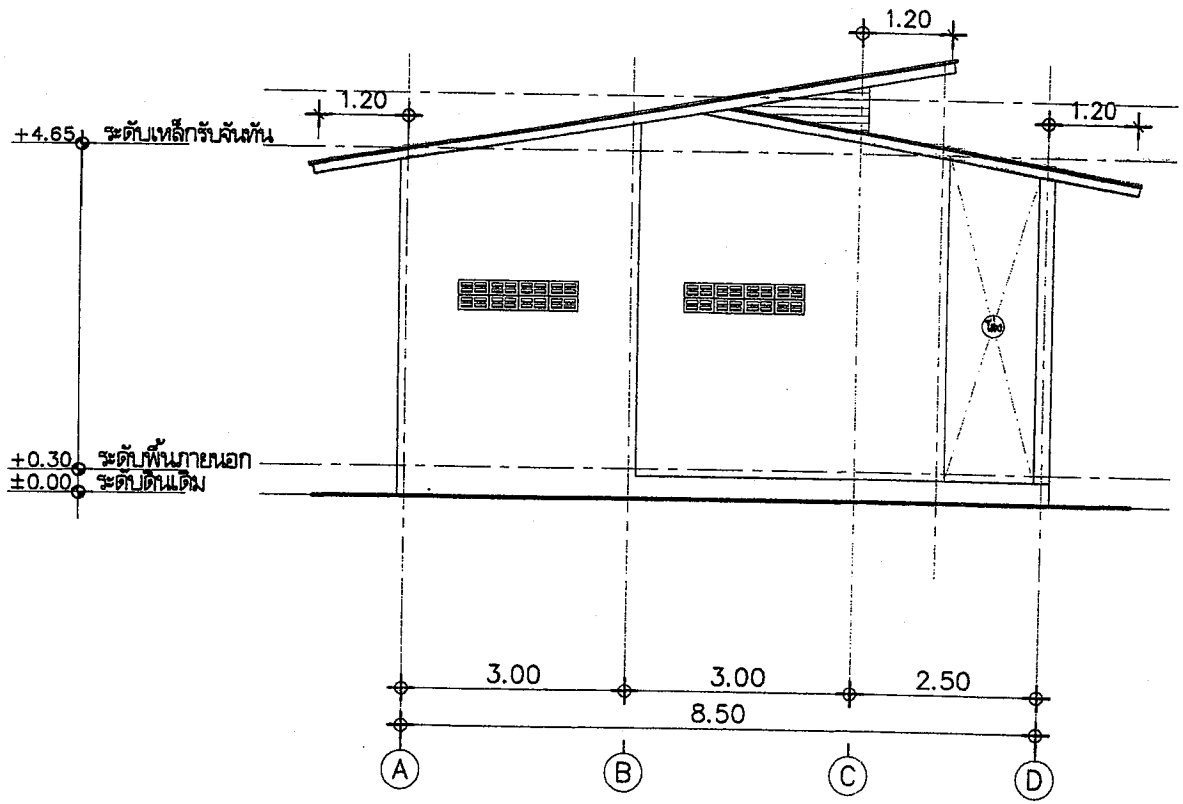

รูปด้านซ้าย	1 : 100

องค์การบริหารส่วนตำบลปุโละปุโย

โครงการ

ก่อสร้างอาคารอเนกประสงค์
หมู่ที่ 2 บ้านท่ากูโบร์
ต.ปุโละปุโย อ.หนองจิก จ.ปัตตานี

เขียนแบบ/ตรวจแบบ

(นายวีรยุทธ ไชยนาพงศ์)
ผอ.กองช่าง

เห็นชอบ

(นายอารีดี ปากบารา)
ปลัดองค์การบริหารส่วนตำบล

อนุมัติ

(นายมามะ หะอิสามะ)
นายก อบต.ปุโละปุโย

แบบแสดง

แบบเลขที่	แผ่นที่
	จำนวน

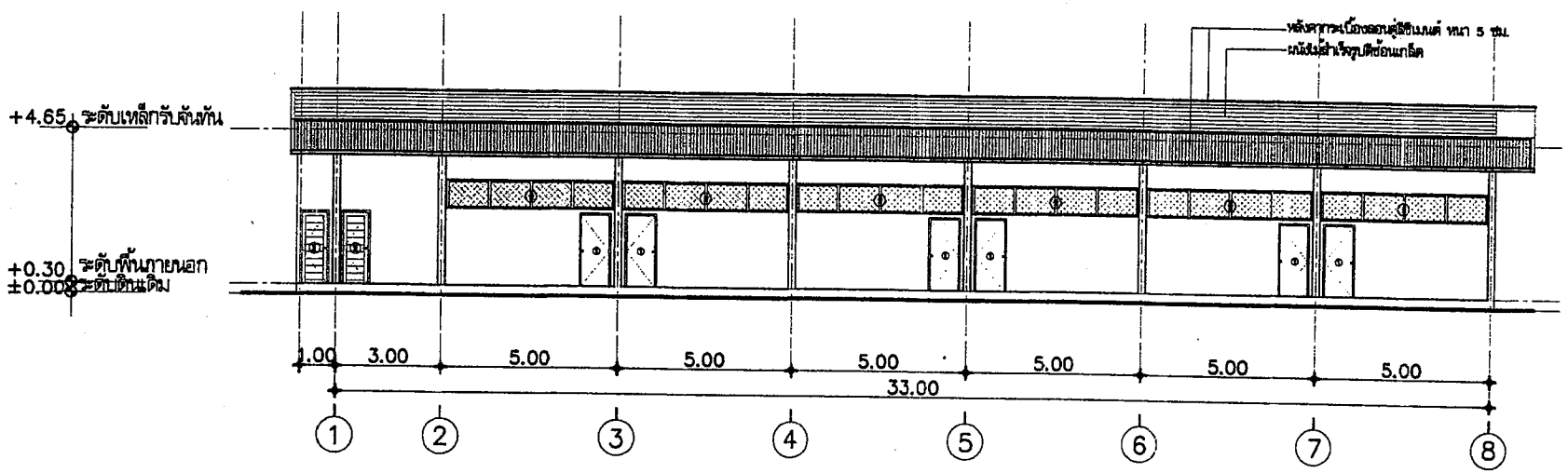

รูปด้านหน้า	1 : 200

องค์การบริหารส่วนตำบลปุโละปุโย

โครงการ

ก่อสร้างอาคารอเนกประสงค์
หมู่ที่ 2 บ้านท่ากูโบร์
ต.ปุโละปุโย อ.หนองจิก จ.ปัตตา

เขียนแบบ/ตรวจแบบ

(นายวีรยุทธ ไชยนาพงศ์)
ผอ.กองช่าง

เห็นชอบ

(นายอารีดี ปากบารา)
ปลัดองค์การบริหารส่วนตำบล

อนุมัติ

(นายมามะ หะยีสามะ)
นายก อบต.ปุโละปุโย

แบบแสดง

แบบเลขที่	แผ่นที่
	จำนวน

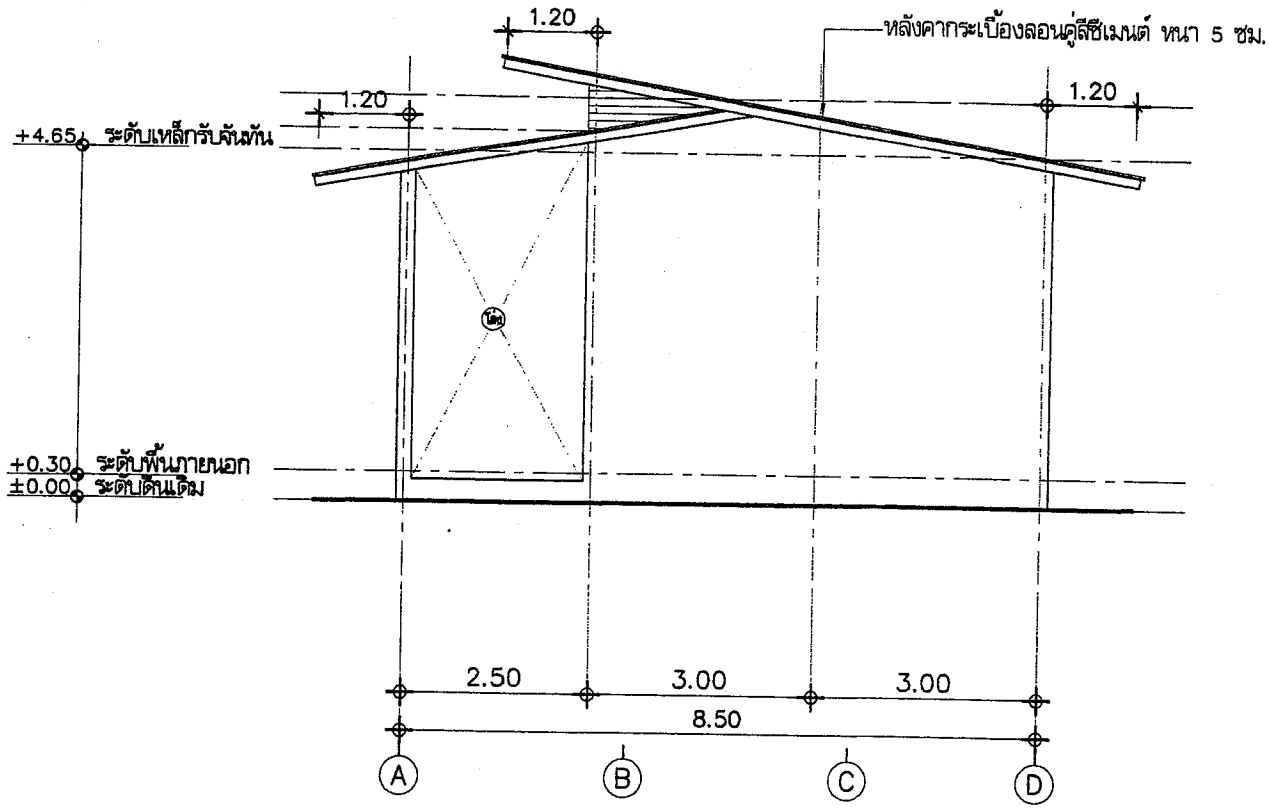

รูปด้านขวา	1 : 100

องค์การบริหารส่วนตำบลปุโละปุโย

โครงการ

ก่อสร้างอาคารอเนกประสงค์
หมู่ที่ 2 บ้านท่ากูโบร์
ต.ปุโละปุโย อ.หนองจิก จ.ปัตตา

เขียนแบบ/ตรวจแบบ

(นายวีรยุทธ ไชยนาพงศ์)
ผอ.กองช่าง

เห็นชอบ

(นายอารีดี ปากบารา)
ปลัดองค์การบริหารส่วนตำบล

อนุมัติ

(นายมามะ หะอีสามะ)
นายก อบต.ปุโละปุโย

แบบแสดง

แบบเลขที่	แผ่นที่
	จำนวน

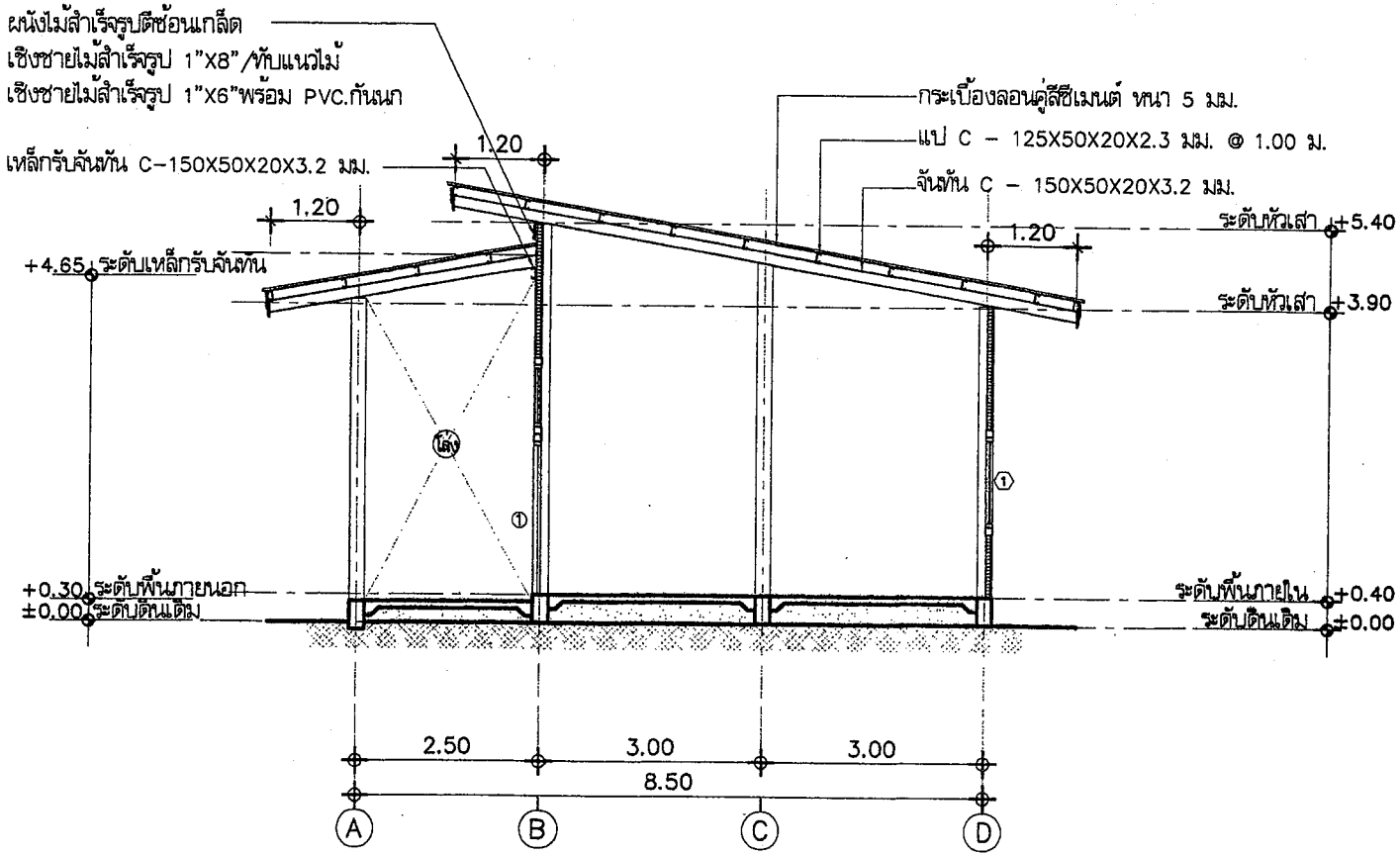

รูปตัด	1 : 100

องค์การบริหารส่วนตำบลปุโละปุโย

โครงการ

ก่อสร้างอาคารอเนกประสงค์
หมู่ที่ 2 บ้านท่ากูโบร์
ต.ปุโละปุโย อ.หนองจิก จ.ปัตตา

เขียนแบบ/ตรวจแบบ

(นายวีรยุทธ ไชยนงพงศ์)
ผอ.กองช่าง

เห็นชอบ

(นายอารีดี ปากบารา)
ปลัดองค์การบริหารส่วนตำบล

อนุมัติ

(นายมามะ หะอีสามะ)
นายก อบต.ปุโละปุโย

แบบแสดง

แบบเลขที่	แผ่นที่
	จำนวน

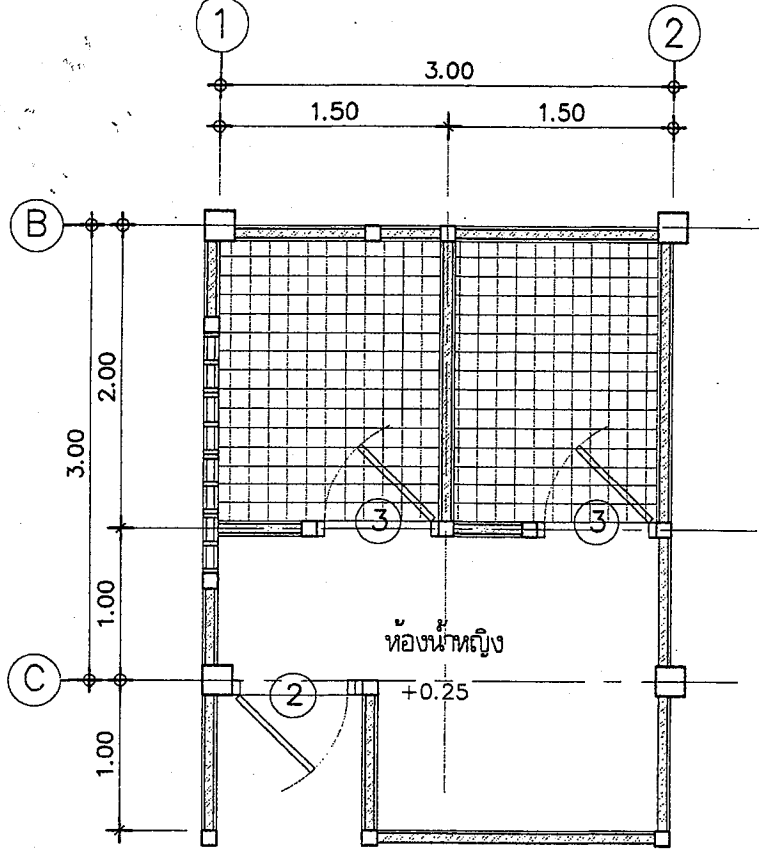

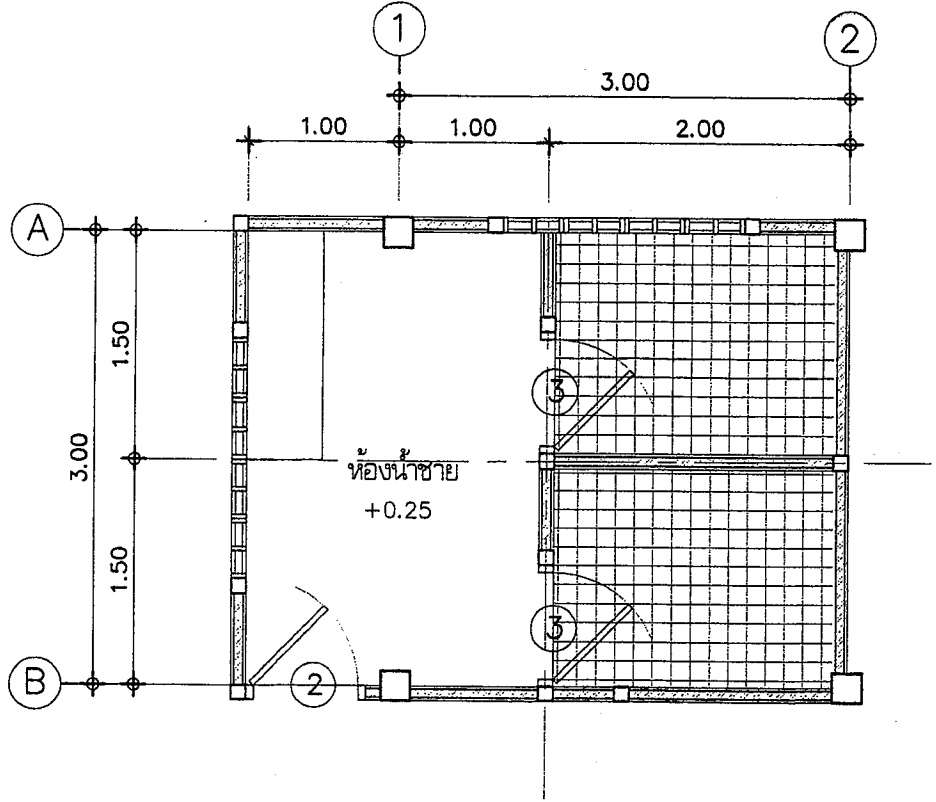

ขยายห้องน้ำ	1 : 50

องค์การบริหารส่วนตำบลปุโละปุ

โครงการ

ก่อสร้างอาคารอเนกประสงค์
หมู่ที่ 2 บ้านท่ากูโบร์
ต.ปุโละปุโย อ.หนองจิก จ.ปัตต

เขียนแบบ/ตรวจแบบ

(นายวีรยุทธ ไชยนาพงศ์)
ผอ.กองช่าง

เห็นชอบ

(นายอารีดี ปากบารา)
ปลัดองค์การบริหารส่วนตำบล

อนุมัติ

(นายมามะ หะอีสามะ)
นายก อบต.ปุโละปุโย

แบบแสดง

แบบเลขที่	แผ่นที่
	จำนวน

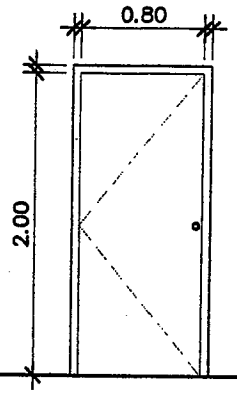

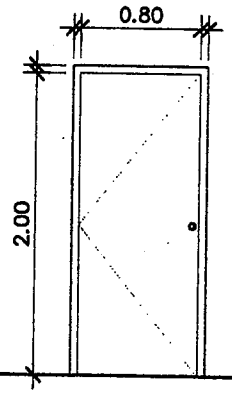

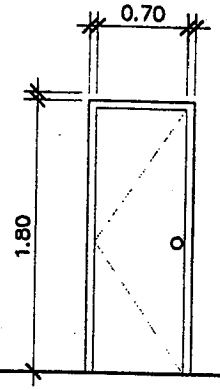

▼ระดับพื้นภายใน

①

วงกบ : เหล็กกล่อง 2"X4" หนา 1.5 มม.
กรอบบาน : โครงเคร่าเหล็กกล่อง 1"X1" หนา 1.5 มม.
บุแผ่นเหล็กหนา 2 มม.
–บูชประตูเหล็ก Ø 1" 4 ตัว/บาน

②

วงกบ : เหล็กกล่อง 2"X4" หนา 1.5 มม.
กรอบบาน : โครงเคร่าเหล็กกล่อง 1"X1" หนา 1.5 มม.
บุแผ่นเหล็กหนา 2 มม.
–บูชประตูเหล็ก Ø 1" 3 ตัว/บาน

③

วงกบ : PVC. สำเร็จรูป
กรอบบาน : PVC. สำเร็จรูป
พร้อมอุปกรณ์ติดตั้งบานเปิดและอุปกรณ์อื่นๆครบชุด

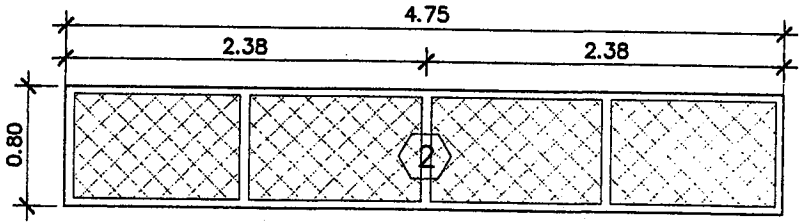

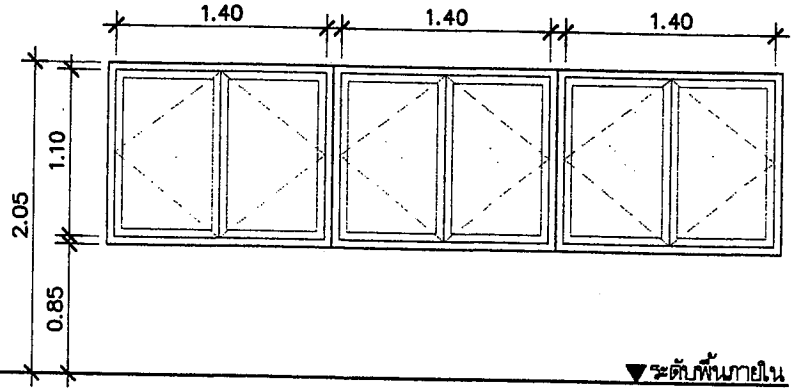

▼ระดับพื้นภายใน

②

วงกบ : เหล็กกล่อง 2"X4" หนา 1.5 มม.
กรอบบาน : กรุตะข่ายสาน $1^{1/2}$"X$1^{1/2}$"

①

วงกบ : เหล็กกล่อง 2"X4" หนา 1.5 มม.
กรอบบาน : โครงเคร่าเหล็กกล่อง 1"X1" หนา 1.5 มม.
บุแผ่นเหล็กหนา 2 มม.
–บูชประตูเหล็ก Ø 3/4" 2 ตัว/บาน

แบบกรอบประตูหน้าต่าง 1 : 50

องค์การบริหารส่วนตำบลปุโละปุโย

โครงการ
ก่อสร้างอาคารอเนกประสงค์
หมู่ที่ 2 บ้านท่ากูโบร์
ต.ปุโละปุโย อ.หนองจิก จ.ปัตตา

เขียนแบบ/ตรวจแบบ
(นายวีรยุทธ ไชยนาพงศ์)
ผอ.กองช่าง

เห็นชอบ
(นายอารีดี ปากบารา)
ปลัดองค์การบริหารส่วนตำบล

อนุมัติ
(นายมามะ หะยีสามะ)
นายก อบต.ปุโละปุโย

แบบแสดง

แบบเลขที่ | แผ่นที่ | จำนวน

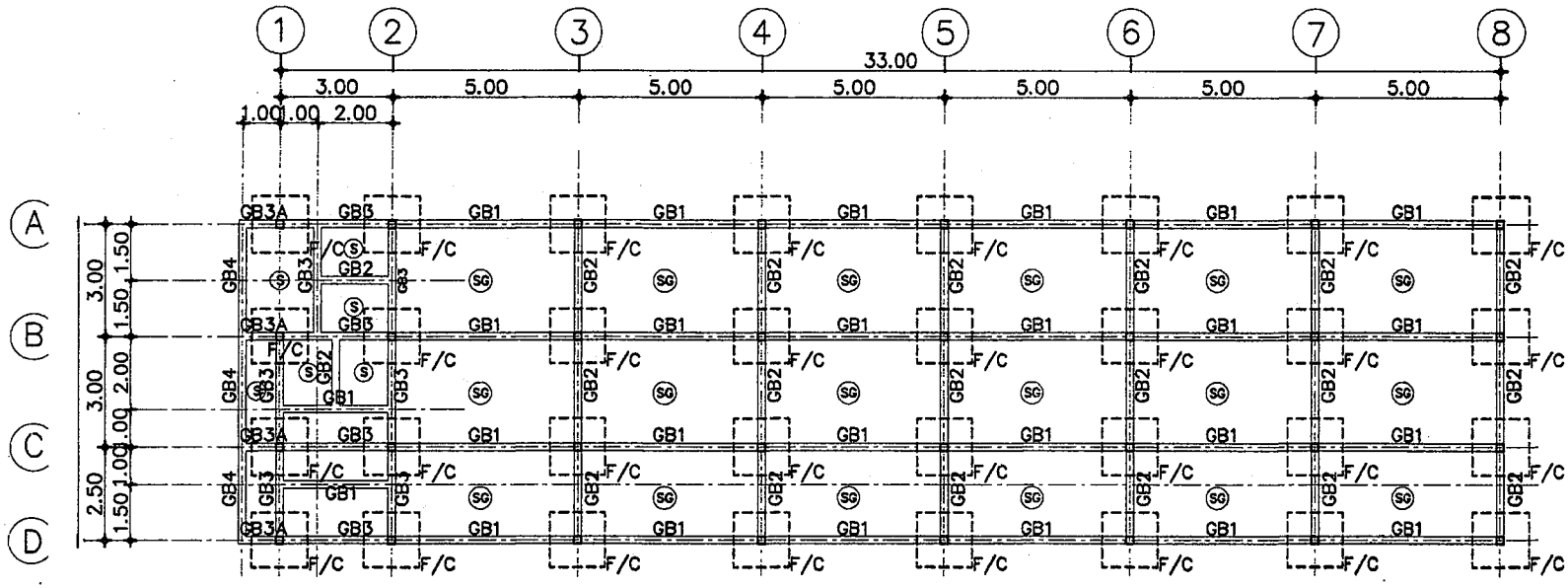

แปลนฐานราก ตอม่อ คานคอดิน เสา พื้น	1 : 200

องค์การบริหารส่วนตำบลปุโละปุโ

โครงการ

ก่อสร้างอาคารอเนกประสงค์
หมู่ที่ 2 บ้านท่ากูโบร์
ต.ปุโละปุโย อ.หนองจิก จ.ปัตตา

เขียนแบบ/ตรวจแบบ

(นายวีรยุทธ ไชยนาพงศ์)
ผอ.กองช่าง

เห็นชอบ

(นายอาริดี ปากบารา)
ปลัดองค์การบริหารส่วนตำบล

อนุมัติ

(นายมามะ หะอีสามะ)
นายก อบต.ปุโละปุโย

แบบแสดง

แบบเลขที่	แผ่นที่
	จำนวน

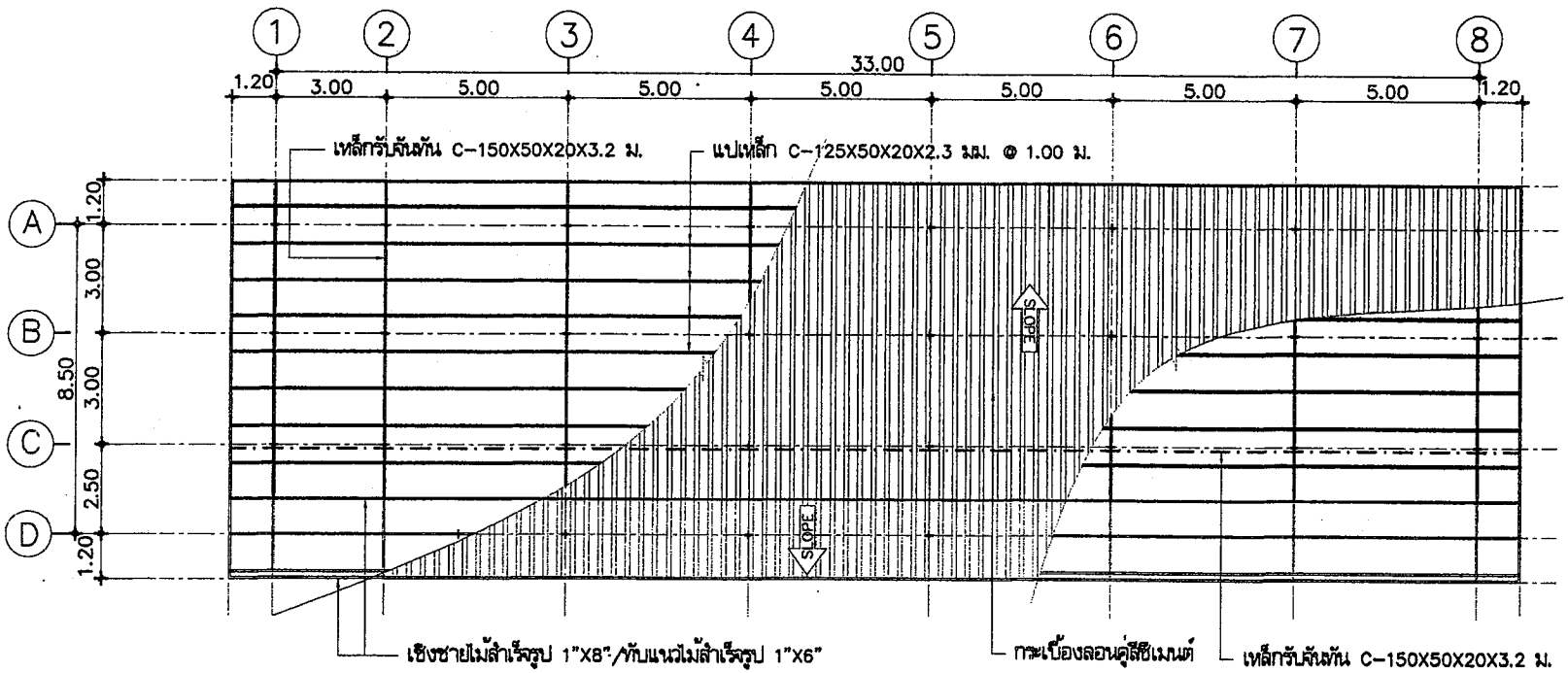

แบบโครงหลังคา	1 : 200

องค์การบริหารส่วนตำบลปุโละปุโย

โครงการ

ก่อสร้างอาคารอเนกประสงค์
หมู่ที่ 2 บ้านท่ากูโบร์
ต.ปุโละปุโย อ.หนองจิก จ.ปัตตา

เขียนแบบ/ตรวจแบบ

(นายวีรยุทธ ไชยน้ำพงศ์)
ผอ.กองช่าง

เห็นชอบ

(นายอารีดี ปากบารา)
ปลัดองค์การบริหารส่วนตำบล

อนุมัติ

(นายมามะ หะอีสามะ)
นายก อบต.ปุโละปุโย

แบบแสดง

แบบเลขที่	แผ่นที่
	จำนวน

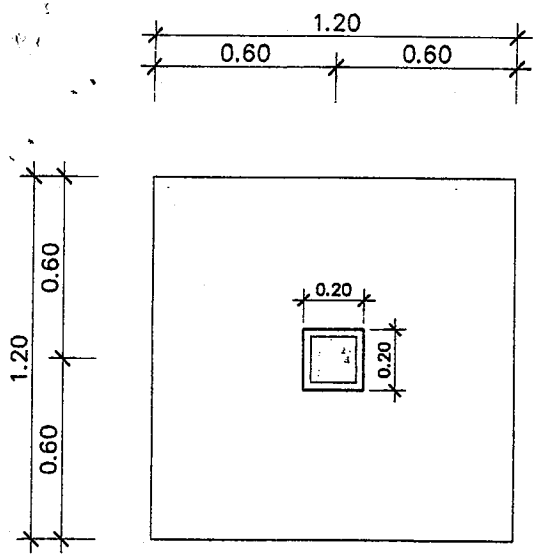

F1

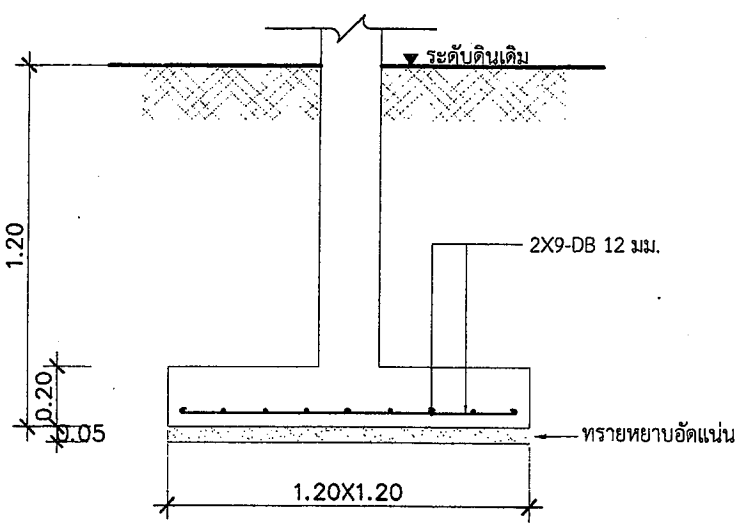

F1

หมายเหตุ ชั้นดินแข็งรับน้ำหนักปลอดภัยได้ไม่น้อยกว่า 10 ตัน/ม^2

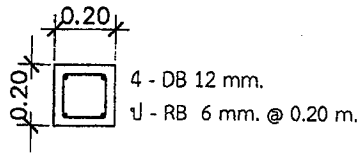

C

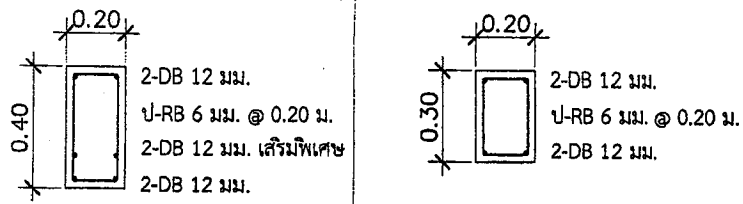

GB1 GB2

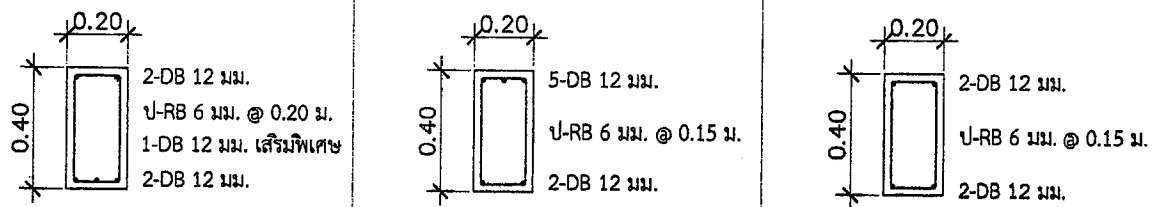

GB3 GB3A GB4

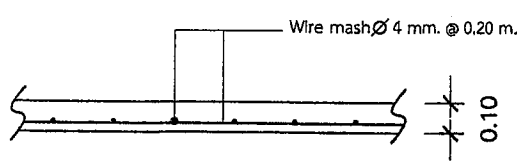

SG

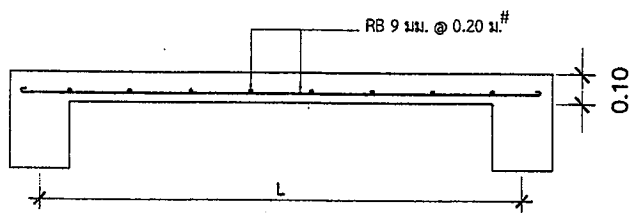

S

แบบขยายฐานราก, เสา, คาน, พื้น

1 : 25

องค์การบริหารส่วนตำบลปุโละปุโย

โครงการ

ก่อสร้างอาคารอเนกประสงค์
หมู่ที่ 2 บ้านท่ากูโบร์
ต.ปุโละปุโย อ.หนองจิก จ.ปัตตา

เขียนแบบ/ตรวจแบบ

(นายวีรยุทธ ไชยนาพงศ์)
ผอ.กองช่าง

เห็นชอบ

(นายอาซีดี ปากบารา)
ปลัดองค์การบริหารส่วนตำบล

อนุมัติ

(นายมามะ หะยีสามะ)
นายก อบต.ปุโละปุโย

แบบแสดง

แบบเลขที่	แผ่นที่
	จำนวน

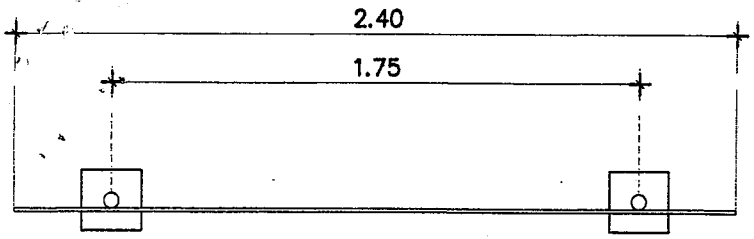

แบบแปลน	1 : 25

แบบป้าย

1. เสา พื้นป้ายทาสีเขียวทั้ง 2 ด้าน ใช้สีน้ำมัน
2. ตัวหนังสือสีขาว
3. ขนาดตัวหนังสือกำหนดตามความเหมาะสม ข้อความตรงตามแบบกำหนด
4. แผ่นป้าย แผ่นเหล็กขนาด 1.20x2.40 ม
5. เสาป้ายท่อเหล็กกลม ขนาด 2"

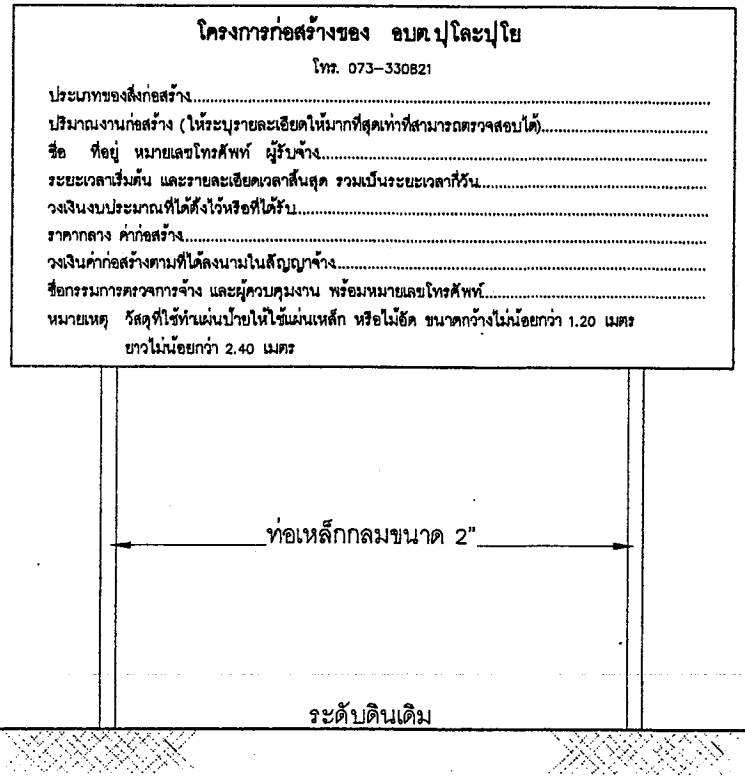

รูปด้านหน้า	1 : 25

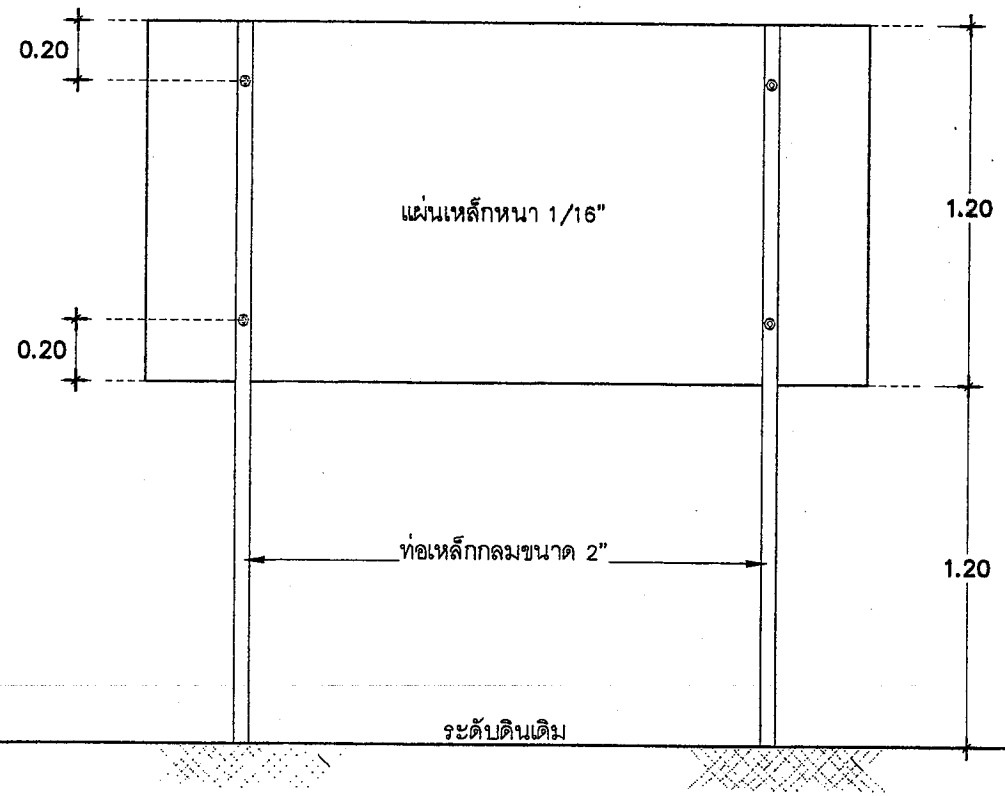

รูปด้านหลัง	1 : 25

*หมายเหตุ – ให้ผู้รับจ้างติดตั้งป้ายชั่วคราว ตามระเบียบกำหนด รายละเอียดประสานผู้ควบคุมงาน

องค์การบริหารส่วนตำบลปุโละปุ

โครงการ

ก่อสร้างถนนหินคลุก
สายซอยแบยา ม.ที่ 1 บ.กาหยี
ต.ปุโละปุโย อ.หนองจิก จ.ปัตต

เขียนแบบ/ตรวจแบบ

(นายวีรยุทธ ไชยนาพงศ์)
ผอ.กองช่าง

เห็นชอบ

(นายอารีดี ปากบารา)
ปลัด อบต.ปุโละปุโย

อนุมัติ

(นายมามะ หะอีสามะ)
นายก อบต.ปุโละปุโย

แบบแสดง

แบบป้าย

แบบเลขที่	แผ่นที่
	จำนวน